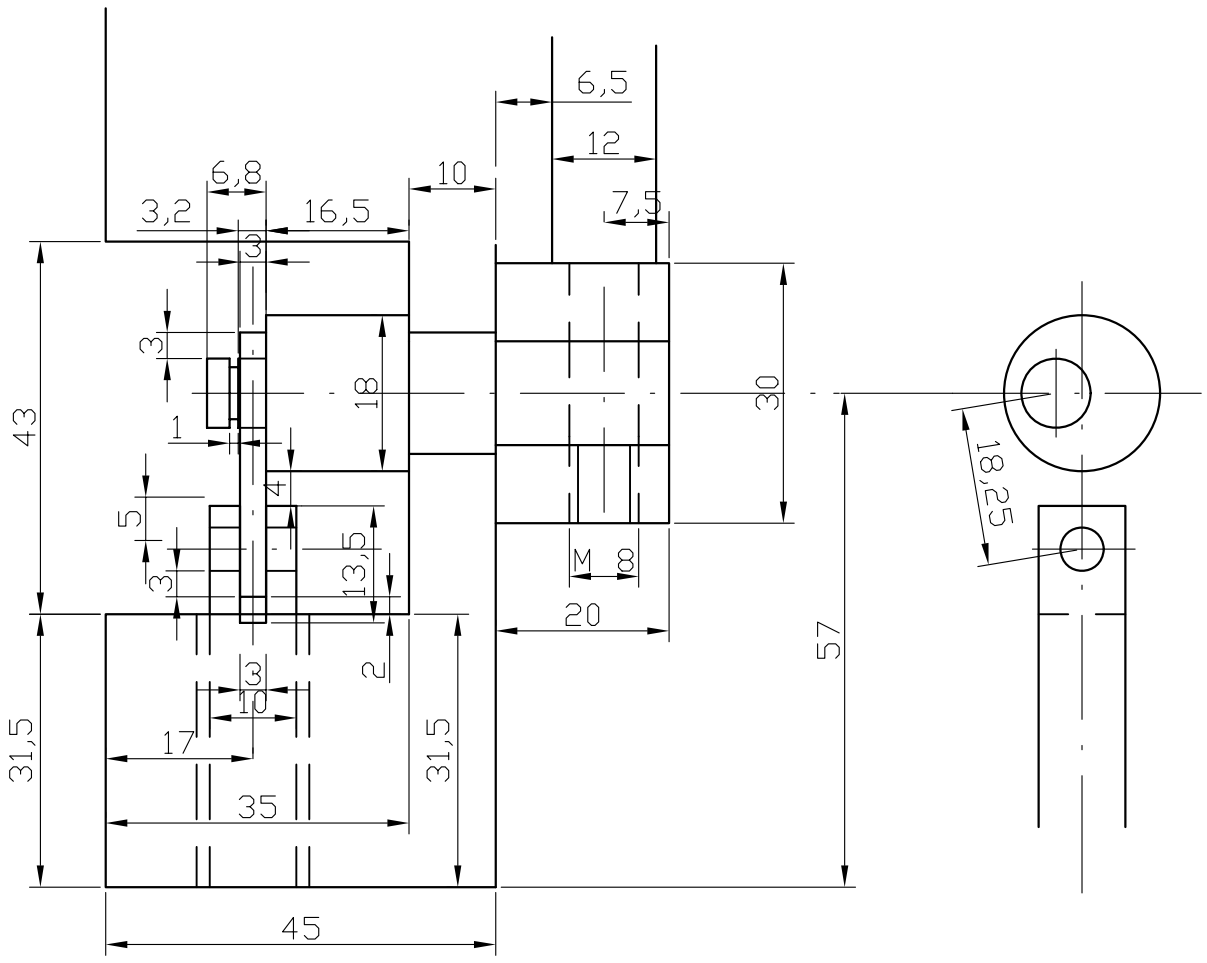

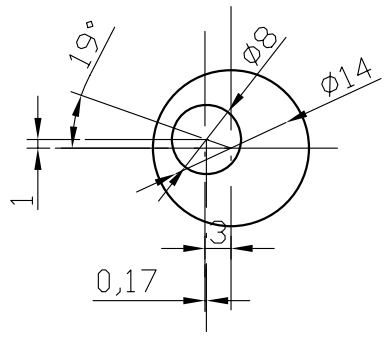

Blokování koníku. Důležité rozměry bude určitě nutné přizpůsobit ke každému stroji. Tyto kóty seděly u mně.

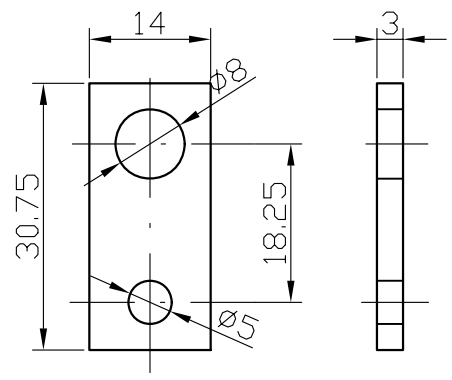

Deska táhla - ocelový plech 3 mm.

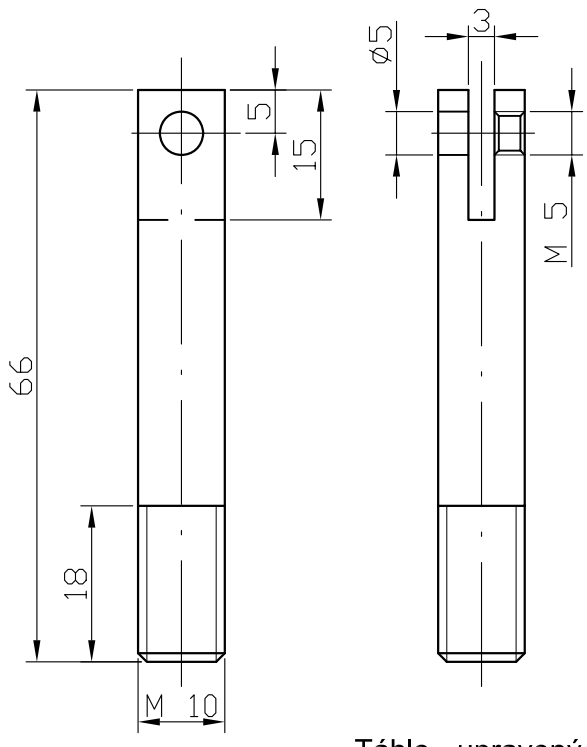

Táhlo - upravený šroub imbus M 10x 100. Čep tvoří zkrácený Imbus M5 x 40.

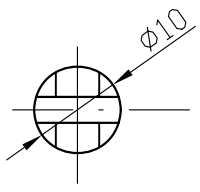

Hřídel s vačkou - ocel (tř. 11 700). Vačka vysoustružená ve 4 - čelisťové univerzálce.

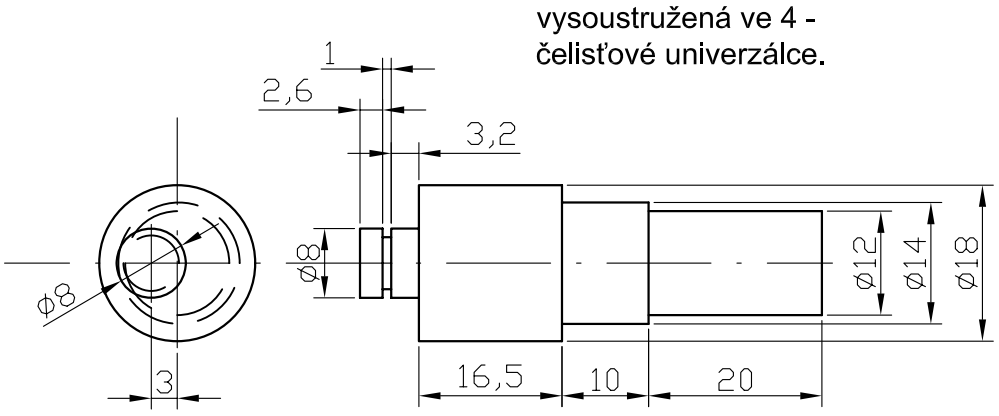

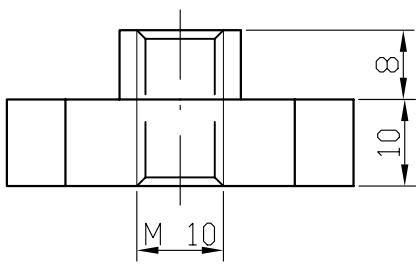

Přítlačná deska - ocel. Možná by byla lepší čtvercová, ale tahle se při pojezdu koně nezasekává.

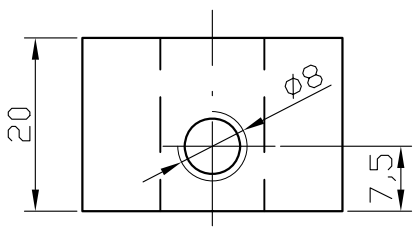
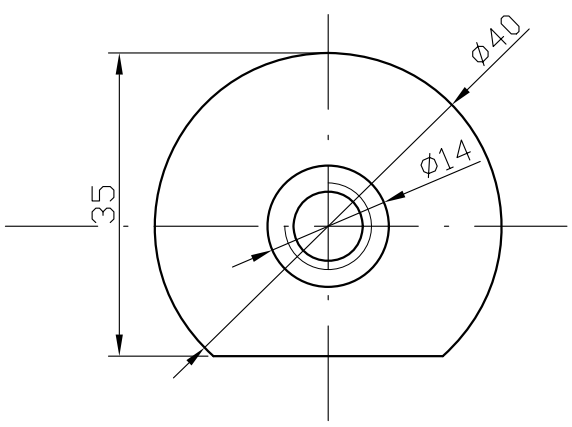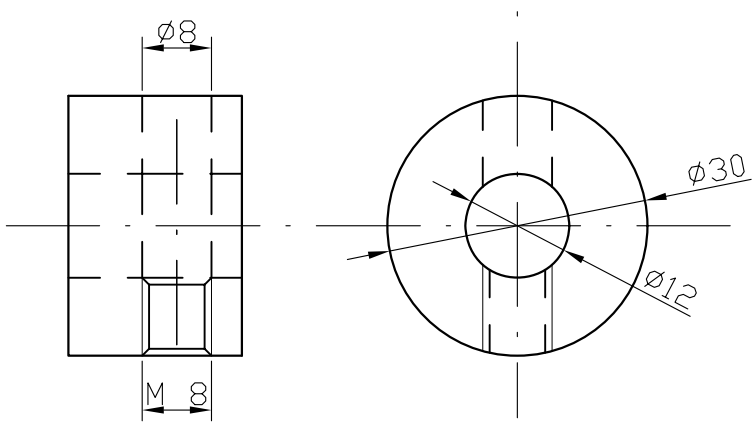
Část páky - ocel. Páku jsem nekreslil.